Sistema Modulare a Cuscini d'Aria (MLS)

I sistemi Solving modulari a cuscini d'aria standard sono perfetti per movimentare quasi ogni tipo di carico del peso da poche migliaia di kg fino a 360.000 kg.

Facile da usare e immagazzinare

I sistemi sono facili da mettere in funzione e manovrare. Un sistema può essere usato per vari tipi di carico e può essere riposto nel suo box quando non in uso.

Movimento omnidirezionale e posizionamento preciso

I sistemi Solving modulari a cuscino d'aria sono omnidirezionali e possono essere usati in spazi limitati e posizionati con precisione. Per l'alimentazione dell'aria si usa l'impianto ad aria compressa dello stabilimento.

Nessuna usura del pavimento

I sistemi modulari a cuscini d'aria e i carichi galleggiano su una sottile pellicola d'aria, quasi completamente senza attrito e senza usura del pavimento.

Economico

I moduli a cuscino d'aria Solving costituiscono un modo economico di movimentazione di carichi pesanti e voluminosi, con costi ridotti di manutenzione.

Esempi di applicazione

Spostamento di macchinari dentro e fuori l'area di produzione

Movimentazione di macchinari di produzione dentro la fabbrica

Movimentazione di containers negli impianti industriali

Movimentazione di elementi di case prefabbricate in produzione

SOLVING

Sistema Modulare a Cuscini d'Aria (MLS)

DATI TECNICI di un sistema a 4 moduli

Modello[1] Tipo	Capacità[2] kg	Consumo dell'aria[3] Nl/min	A mm	B mm	C mm	D pollici	E[5] pollici
MLS412X-S-A	7000	1120	304	31/51[4]	15	1/2	1
MLS415X-S-A	10000	2200	380	31/51[4]	20	1/2	1
MLS418X-S-A	11200	2600	457	58	20	3/4	1
MLS421X-S-A	14000	3000	534	58	25	3/4	1
MLS427X-S-A	24000	3400	684	65	35	3/4	1 1/2
MLS436X-S-A	44000	4000	914	71	50	3/4	1 1/2
MLS418X-H-A	20000	4600	457	58	20	3/4	1
MLS421X-H-A	28000	5200	534	58	25	3/4	1 1/2
MLS427X-H-A	48000	6000	684	65	35	3/4	1 1/2
MLS436X-H-A	80000	7000	914	71	50	1	1 1/2
MLS442X-H-A	120000	7500	1070	71	65	1	2
MLS448X-H-A	160000	8000	1220	71	75	1	2
MLS460X-H-A	240000	11000	1505	71	75	1	2

1) 'A' si riferisce alle barre di sostegno standard di plastica poste sotto l'unità di controllo, per altre opzioni vedi la sezione 'Opzioni' qua sotto. **2)** I moduli devono essere posti sotto il carico in modo che ognuno non ecceda di un quarto la portata massima del sistema. **3)** Questi dati si riferiscono a un pavimento in buone condizioni, per esempio una superficie di cemento levigata e a tenuta. **4)** Struttura in alluminio pressofuso/alluminio estruso. **5)** ID (diametro interno) del tubo di alimentazione e misura filettatura valvola di chiusura.

Il Sistema modulare a cuscino d'aria comprende:

- 4 moduli a cuscino d'aria
- 4 tubi di collegamento con attacchi rapidi
- Unità di controllo con regolatore di pressione e manometro per ogni modulo, manometro aria di alimentazione e barre di plastica di sostegno
- Tubo di alimentazione di 30 m con valvola di chiusura
- Box di magazzinaggio, istruzioni d'uso

Opzioni:

- Unità di controllo dotata di rotelle a sfera, staffe di montaggio o ruote girevoli
- Tubo di collegamento di 8 m o 10 m
- Tubo di alimentazione di 50 m con valvola di chiusura
- Prese d'aria aggiuntive e per unità trainanti esterne

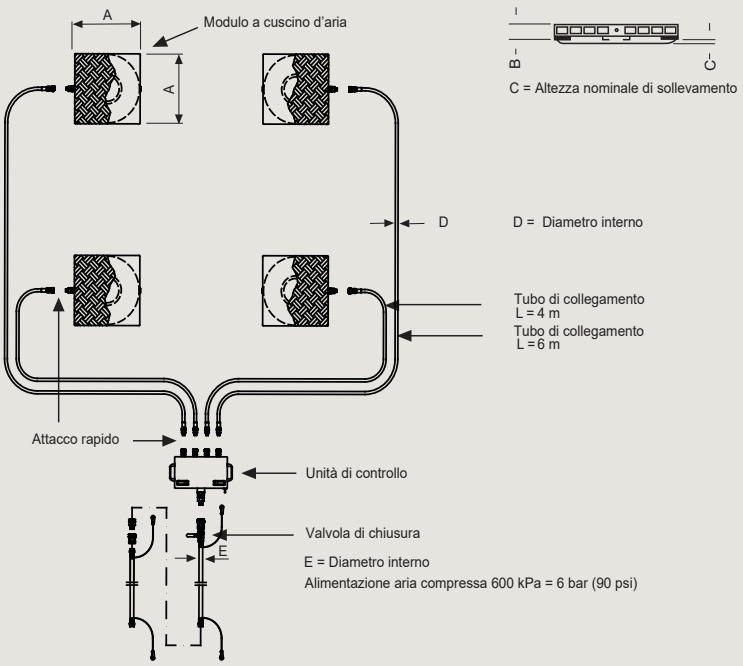

Ab Solving Oy
Bennäsvägen 181
68600 Jakobstad, Finland
Tel. +358 6 781 7500, sales@solving.com
www.solving.com

Solving Italia S.r.l.
Via alle Zappe 13
IT-28040 Lesa (NO), Italia
Tel. +39 0322 765 76, solving@solvingitalia.com
www.solvingitalia.com

SOLVING

CREATING MOVEMENT

Sistema Modulare a Cuscini d'Aria (MLS)

DATI TECNICI di un sistema a 6 moduli

Modello[1] Tipo	Capacità[2] kg	Consumo dell'aria[3] Nl/min	A mm	B mm	C mm	D pollici	E[5] pollici
MLS612X-S-A	10500	1680	304	31/51[4]	15	1/2	1
MLS615X-S-A	15000	3300	380	31/51[4]	20	1/2	1
MLS618X-S-A	16800	3600	457	58	20	3/4	1 1/2
MLS621X-S-A	21000	4500	534	58	25	3/4	1 1/2
MLS627X-S-A	36000	5100	684	65	35	3/4	1 1/2
MLS636X-S-A	66000	6000	914	71	50	3/4	1 1/2
MLS618X-H-A	30000	6300	457	58	20	3/4	1 1/2
MLS621X-H-A	42000	7800	534	58	25	3/4	1 1/2
MLS627X-H-A	72000	9000	684	65	35	3/4	1 1/2
MLS636X-H-A	120000	10500	914	71	50	1	2
MLS642X-H-A	180000	11100	1070	71	65	1	2
MLS648X-H-A	240000	12000	1220	71	75	1	2
MLS660X-H-A	360000	16500	1500	71	65	1	2

1) 'A' si riferisce alle barre di sostegno standard di plastica poste sotto l'unità di controllo, per altre opzioni vedi la sezione 'Opzioni' qua sotto. **2)** I moduli devono essere posti sotto il carico in modo che ognuno non ecceda di un quarto la portata massima del sistema. **3)** Questi dati si riferiscono a un pavimento in buone condizioni, per esempio una superficie di cemento levigata e a tenuta. **4)** Struttura in alluminio pressofuso/alluminio estruso. **5)** ID (diametro interno) del tubo di alimentazione e misura filettatura valvola di chiusura.

Il Sistema modulare a cuscino d'aria comprende:

- 6 moduli a cuscino d'aria
- 6 tubi di collegamento con attacchi rapidi
- Unità di controllo con regolatore di pressione e manometro per ogni modulo, manometro aria di alimentazione e barre di plastica di sostegno
- Tubo di alimentazione di 30 m con valvola di chiusura
- Box di magazzinaggio, istruzioni d'uso

Opzioni:

- Unità di controllo dotata di rotelle a sfera, staffe di montaggio o ruote girevoli
- Tubo di collegamento di 8 m o 10 m
- Tubo di alimentazione di 50 m con valvola di chiusura
- Prese d'aria aggiuntive e per unità trainanti esterne

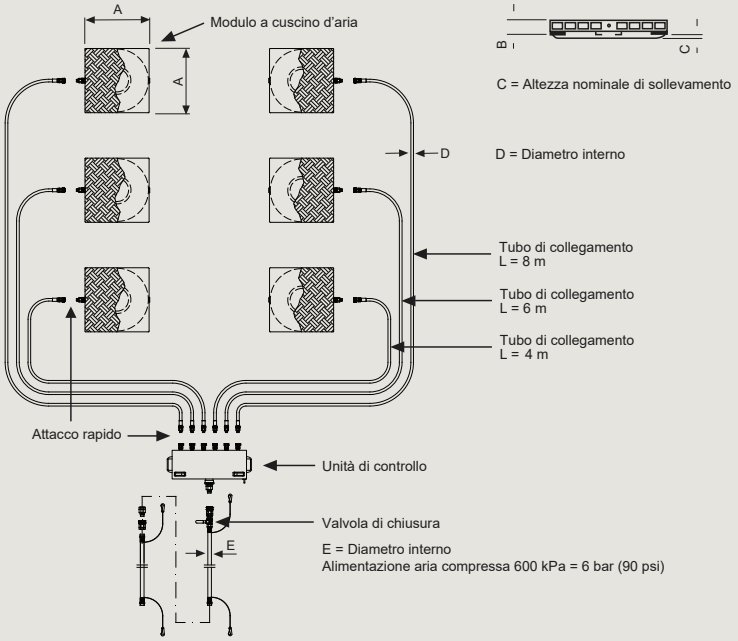

SOLVING

Ab Solving Oy
Bennäsvägen 181
68600 Jakobstad, Finland
Tel. +358 6 781 7500, sales@solving.com
www.solving.com

Solving Italia S.r.l.
Via alle Zappe 13
IT-28040 Lesa (NO), Italia
Tel. +39 0322 765 76, solving@solvingitalia.com
www.solvingitalia.com

CREATING MOVEMENT